Baureihe: COMPACT-GEBLÄSE Typ D/DS
doppelseitig saugend
mit vorwärts gekrümmten Schaufeln

FISCHBACH
Luft- und Ventilatorentechnik GmbH

Type: D640/E35 *

CE -conform UKCA

Hersteller:
Fischbach Luft- und Ventilatorentechnik GmbH
Am Hellerberg 22-24
D-57290 Neunkirchen
Telefon: ++49(0)2735/777-0
Telefax: ++49(0)2735/770-133
Web: www.fischbach-luft.de
email: info@fischbach-luft.de

Technische Daten

Gewicht:	(kg)	20
Material Gehäuse:		verzinkt
Material Rad:		verzinkt
Drehrichtung:		links
Motor-Schutzart:		IP 65
Isolationsklasse:		F
Motorschutz:		Thermokontakt

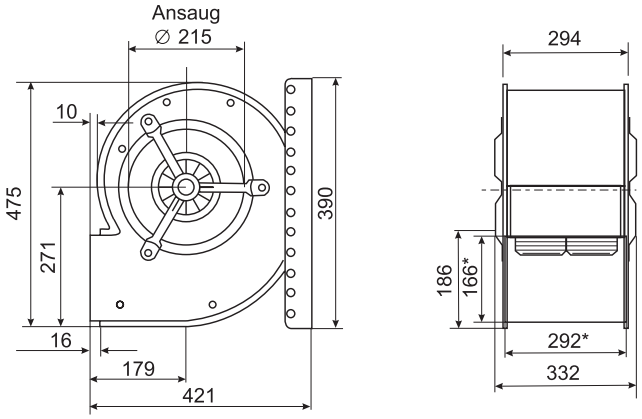

*Außenmaße der Ausblasöffnung

Anschlußplan

0.11-1 I.

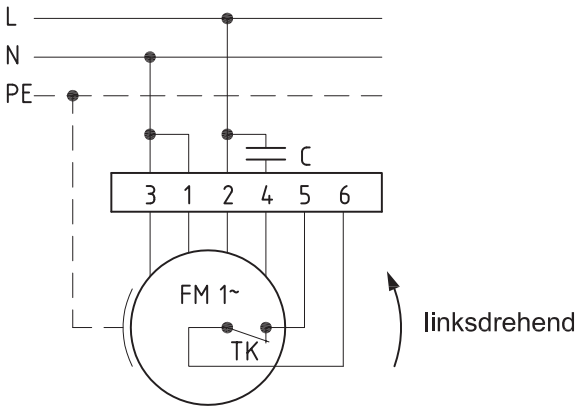

Der Leiseläufer

Baureihe: COMPACT-GEBLÄSE Typ D/DS
doppelseitig saugend
mit vorwärts gekrümmten Schaufeln

FISCHBACH
Luft- und Ventilatorentechnik GmbH

Type: D640/E35 *

Erp	2015	2016	2018

Leistungs-Daten

Netzspannung:	(V)	230 (1~)
Frequenz:	(Hz)	50
max. Strom:	(A)	4,0
max. el. Leistung:	(kW)	0,85
max. Volumenstrom:	(m³/h)	3390
max. Druck:	(Pa)	473
max. Drehzahl:	(U/min)	1431
Zulufttemperatur:	(°C)	-20...+70
Kondensator:	(µF)	20

* nicht geeignet für Vertrieb in EU-Länder, bitte wählen Sie einen entspr. EC-Ventilator oder setzen Sie sich mit unserer Techn. Abteilung in Verbindung

ErP-Daten:

Gesamteffizienz Ventilator (η_e):	(%)	31,7
Meßkategorie:		A
Effizienzkategorie:		statisch
Effizienzgrad: N	(%)	
Zielenergieeffizienz (η_{Ziel}):	(%)	
Drehzahlregler		nein
Herstellungsjahr		ab 2015
Hersteller: Fischbach Luft- und Ventilatorentechnik GmbH D-57290 Neunkirchen / HRB 5804 Siegen		
Modell-Nr.		18011902
Leistungsaufnahme:	(kW)	0,59
Volumenstrom:	(m³/h)	2160
Druckerhöhung:	(Pa)	312
Drehzahl:	(U/min)	1318
Spezifisches Verhältnis:		1
Zerlegen/Recycling/Entsorgung:		siehe Blatt Außerbetriebnahme
Einbau/Betrieb/Instandhaltung:		siehe Montageanleitung
Messung zur Ermittlung der Energieeffizienz ohne zusätzliche Gegenstände		

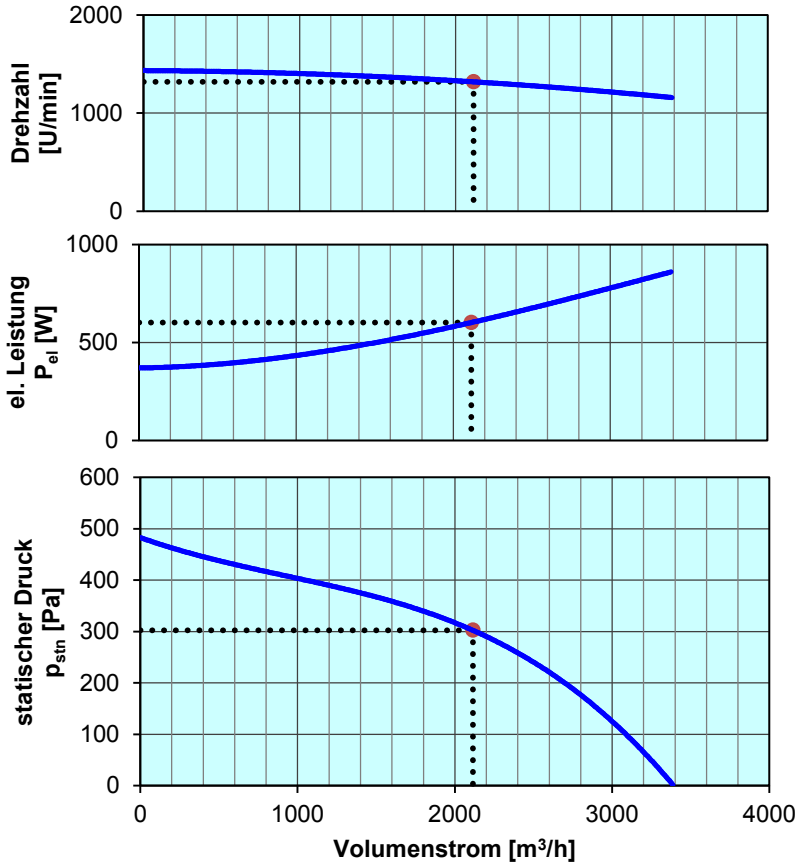

Drehzahl-Regler / Zubehör / Schallleistungsdaten entnehmen Sie bitte aus der entsprechenden Tabelle Technischen Dokumentation entsprechend der Seite: **Allgemeine Informationen**