Baureihe: AXIAL-GEBLÄSE Typ A/AW

FISCHBACH
Luft- und Ventilatorentechnik GmbH

EC-MOTOR
EC-MOTEUR

Type: AW315/EM15-45°

ErP KONFORM

CE -conform UKCA

erhältlich:
- nur Aggregat
- im quadratischen Wandring, mit Schutzgitter
- im runden Wandring, mit Schutzgitter
- im Doppelflanschrohr [1)]

1) Bei dieser Ausführung muß der Kunde dafür sorgen, dass eine passende Einströmdüse montiert wird

Hersteller:
Fischbach Luft- und Ventilatorentechnik GmbH
Am Hellerberg 22-24
D-57290 Neunkirchen
Telefon: ++49(0)2735/777-0
Telefax: ++49(0)2735/770-133
Web: www.fischbach-luft.de
email: info@fischbach-luft.de

Technische Daten

Gewicht (Aggregat):	(kg)	7
Material Gehäuse:		verzinkt
Material Rad:		Kunststoff
Drehrichtung:		links
Motor-Schutzart:		IP 65
Isolationsklasse:		F
Motorschutz:		Thermokontakt

Anschlußplan*
F-EC 0.5

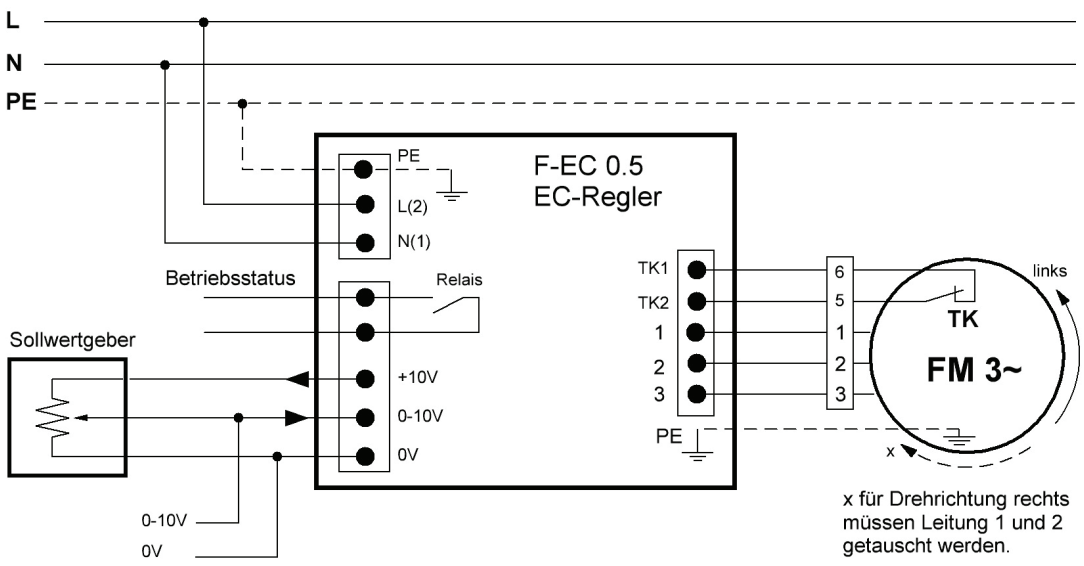

x für Drehrichtung rechts müssen Leitung 1 und 2 getauscht werden.

* Das Anschließen der Geräte erfolgt nur nach den beigefügtenTechnischen Unterlagen

Der Leiseläufer

Baureihe: AXIAL-GEBLÄSE Typ A/AW

FISCHBACH
Luft- und Ventilatorentechnik GmbH

EC-MOTOR
EC-MOTEUR

Type: AW315/EM15-45°

Erp	2013	2015 **x**	2018

Leistungs-Daten

Netzspannung:	(V)	230 (1~)
Frequenz:	(Hz)	50/60
max. Strom:	(A)	1,44
max. el. Leistung:	(kW)	0,18
max. Volumenstrom:	(m³/h)	2955
max. Druck:	(Pa)	56
max. Drehzahl:	(U/min)	1504
Zulufttemperatur:	(°C)	-20... +50
Kondensator:	(µF)	-

* Aggregat/Wandring quadr./Wandring rund/Doppelflanschrohr

ErP-Daten:

Gesamteffizienz Ventilator (η_e):	(%)	28,8
Meßkategorie:		A
Effizienzkategorie:		statisch
Effizienzgrad: N	(%)	40
Zielenergieeffizienz (η_{Ziel}):	(%)	28,5
Drehzahlregler		ja
Herstellungsjahr		ab 2015

Hersteller: Fischbach Luft- und Ventilatorentechnik GmbH
D-57290 Neunkirchen / HRB 5804 Siegen

Modell-Nr. *	18130211/18130411/18130311/18130511	
Leistungsaufnahme:	(kW)	0,15
Volumenstrom:	(m³/h)	2100
Druckerhöhung:	(Pa)	75
Drehzahl:	(U/min)	1487
Spezifisches Verhältnis:		1

Zerlegen/Recycling/Entsorgung: siehe Blatt Außerbetriebnahme
Einbau/Betrieb/Instandhaltung: siehe Montageanleitung
Messung zur Ermittlung der Energieeffizienz ohne zusätzliche Gegenstände

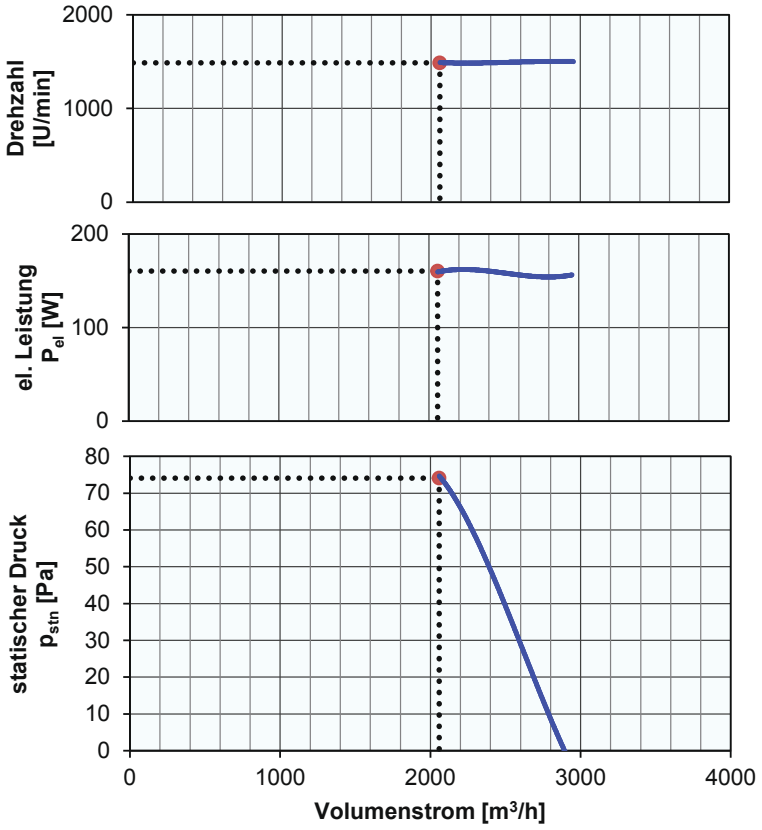

EC-Regler inklusive / Zubehör / Schallleistungsdaten entnehmen Sie bitte aus der entsprechenden Tabelle Technischen Dokumentation entsprechend der Seite: **Allgemeine Informationen**