Baureihe: DACHVENTILATOR TYP 41 Norm

mit FISCHBACH-COMPACT-GEBLÄSE

Typ D/DS mit vorwärts gekrümmten Schaufeln

FISCHBACH
Luft- und Ventilatorentechnik GmbH

EC-MOTOR
EC-MOTEUR

Type: 41.101-EC D540/EM25

ErP KONFORM

CE -conform

UK CA

Hersteller:
Fischbach Luft- und Ventilatorentechnik GmbH
Am Hellerberg 22-24
D-57290 Neunkirchen
Telefon: ++49(0)2735/777-0
Telefax: ++49(0)2735/770-133
Web: www.fischbach-luft.de
email: info@fischbach-luft.de

Technische Daten

Gewicht:	(kg)	45
Material Gehäuse:		Alu-Kunststoffrahmen/ Seitenteile verzinkt
Material Rad:		verzinkt
Drehrichtung:		links
Motor-Schutzart:		IP 65
Isolationsklasse:		F
Motorschutz:		Thermokontakt

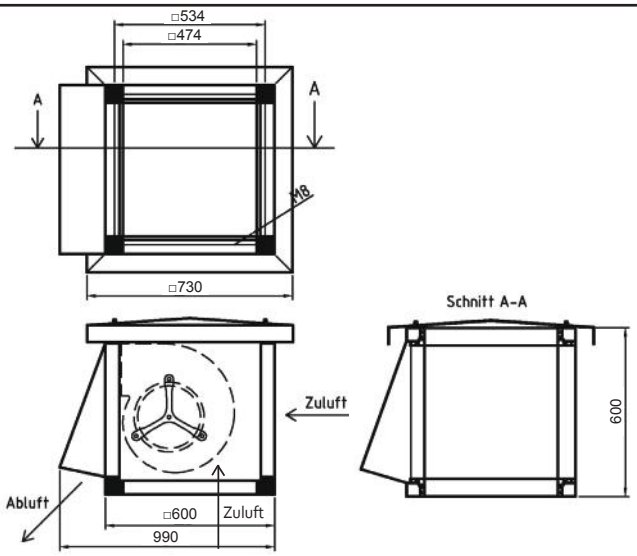

Anschlußplan *
F-EC 0.5

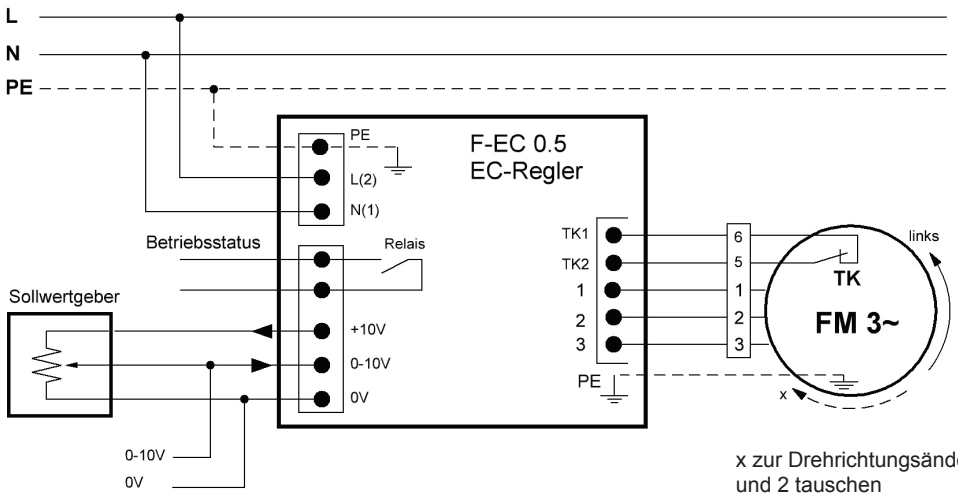

x zur Drehrichtungsänderung 1 und 2 tauschen

Der Leiseläufer

* Das Anschließen der Geräte erfolgt nur nach den beigefügtenTechnischen Unterlagen

Baureihe: DACHVENTILATOR TYP 41 Norm

mit FISCHBACH-COMPACT-GEBLÄSE
Typ D/DS mit vorwärts gekrümmten Schaufeln

EC-MOTOR
EC-MOTEUR

FISCHBACH
Luft- und Ventilatorentechnik GmbH

Type: 41.101-EC D540/EM25

Erp	2013	2015	2018 x

Leistungs-Daten

Netzspannung:	(V)	230 (1~)
Frequenz:	(Hz)	50
max. Strom:	(A)	3,5
max. el. Leistung:	(kW)	0,52
max. Volumenstrom:	(m³/h)	3010
max. Druck:	(Pa)	381
max. Drehzahl:	(U/min)	1365
Zulufttemperatur:	(°C)	-20... +50
Kondensator:	(µF)	-

ErP-Daten:

Gesamteffizienz Ventilator (η_e):	(%)	44,5
Meßkategorie:		A
Effizienzkategorie:		statisch
Effizienzgrad: N	(%)	42
Zielenergieeffizienz (η_{Ziel}):	(%)	33,2
Drehzahlregler		ja
Herstellungsjahr		ab 2015
Hersteller: Fischbach Luft- und Ventilatorentechnik GmbH D-57290 Neunkirchen / HRB 5804 Siegen		
Modell-Nr.		58811010
Leistungsaufnahme:	(kW)	0,24
Volumenstrom:	(m³/h)	1185
Druckerhöhung:	(Pa)	287
Drehzahl:	(U/min)	1285
Spezifisches Verhältnis:		1
Zerlegen/Recycling/Entsorgung:		siehe Blatt Außerbetriebnahme
Einbau/Betrieb/Instandhaltung:		siehe Montageanleitung
Messung zur Ermittlung der Energieeffizienz ohne zusätzliche Gegenstände		

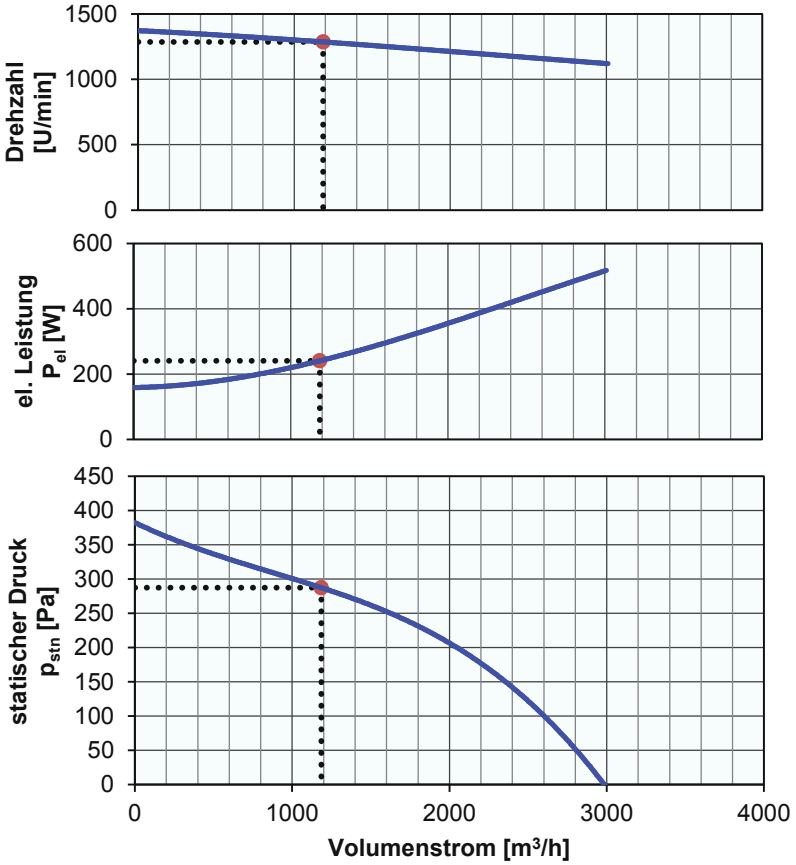

EC-Regler inklusive / Zubehör / Schallleistungsdaten entnehmen Sie bitte aus der entsprechenden Tabelle Technischen Dokumentation entsprechend der Seite: **Allgemeine Informationen**