FISCHBACH-REGEL-AUTOMATIC - Anschlusspläne

1x230V 50/60Hz

2.40n	Standard Motoren E1, E15, E25, E35, E65, E80	2.41	Doppelantrieb 2 x E65, 2 x E80

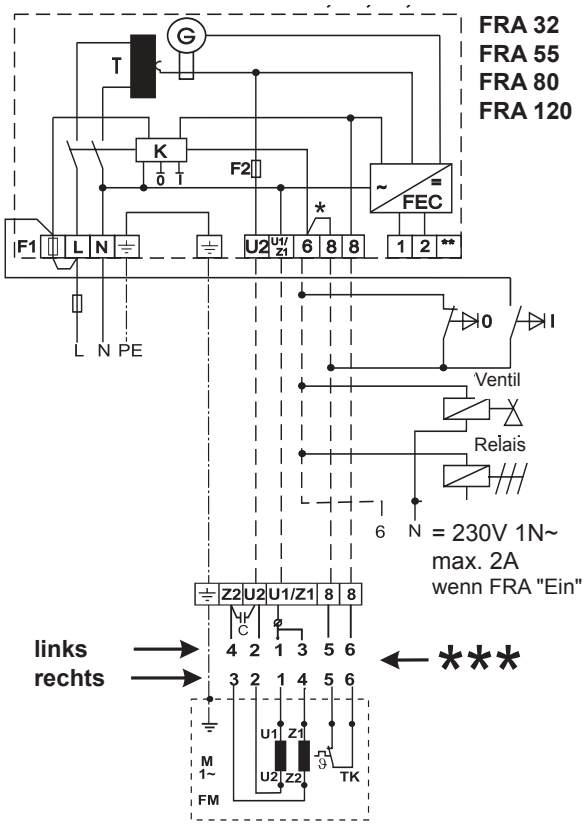

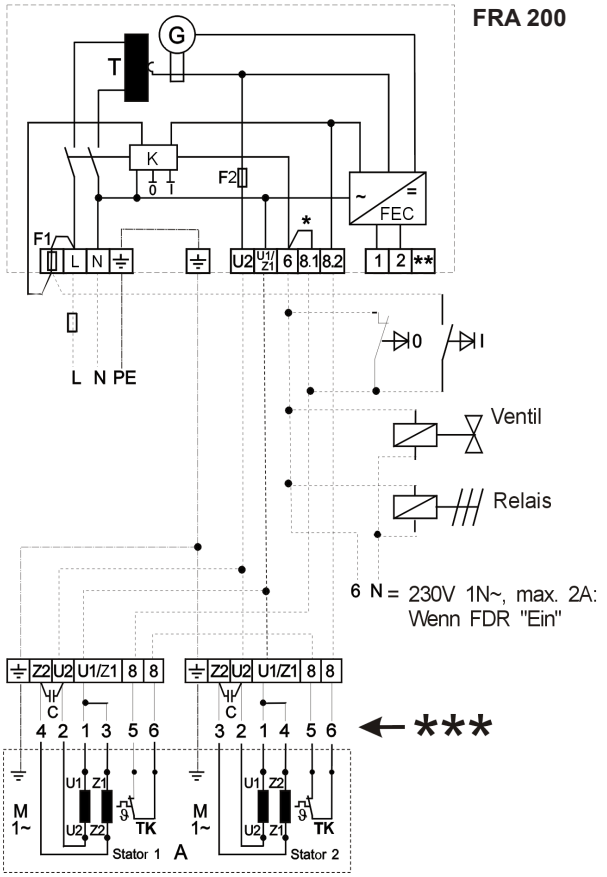

A	Tandem-Motor	**- -**	Bauseitige Verdrahtung
TK	Thermokontakt	**T**	Transformator
C	Kondensator	**FEC**	Electronic Control
F	Sicherung	*	bei ext. "Fern-Aus"-Taster-Anschluss, Brücke entfernen
K	Motorschütz mit Wiedereinschaltsperre	**	Anschluss für Signalgeber
M	Scheibenanker-Motor	***	Aderkennzeichnung
0	Aus-Taster		
I	Ein-Taster		