Baureihe: COMPACT-GEBLÄSE Typ D/DS

doppelseitig saugend
mit vorwärts gekrümmten Schaufeln

EC-MOTOR
EC-MOTEUR

FISCHBACH
Luft- und Ventilatorentechnik GmbH

Type: DS8-980/DM2.5

ErP KONFORM

CE -conform

UK CA

Hersteller:
Fischbach Luft- und Ventilatorentechnik GmbH
Am Hellerberg 22-24
D-57290 Neunkirchen

Telefon:	++49(0)2735/777-0
Telefax:	++49(0)2735/770-133
Web:	www.fischbach-luft.de
email:	info@fischbach-luft.de

Technische Daten

Gewicht:	(kg)	67
Material Gehäuse:		verzinkt
Material Rad:		verzinkt
Drehrichtung:		links
Motor-Schutzart:		IP 65
Isolationsklasse:		F
Motorschutz:		Thermokontakt

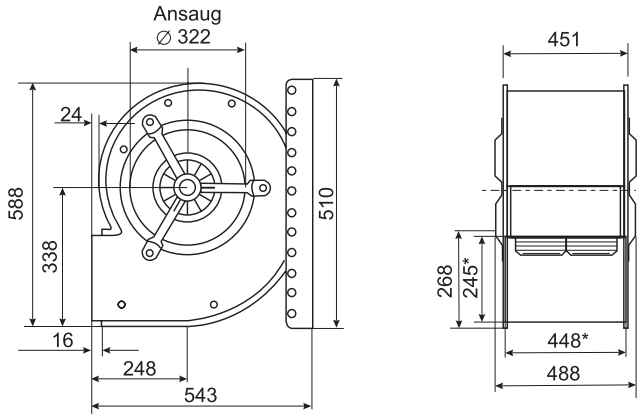

*Außenmaße der Ausblasöffnung

Anschlußplan*
FFU-EC 400

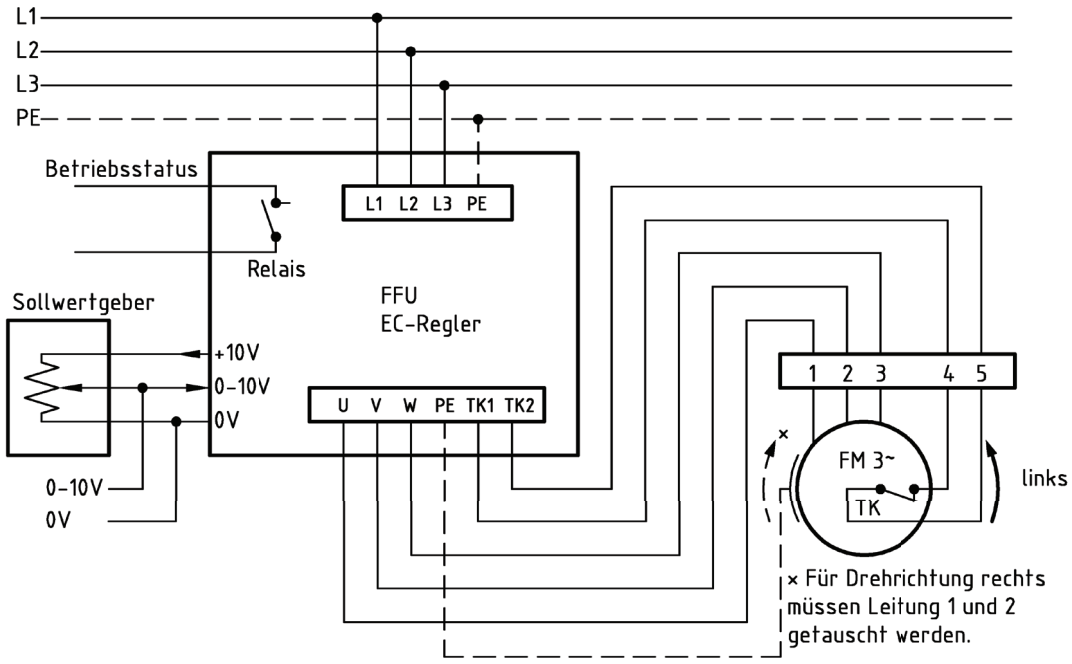

* Das Anschließen der Geräte erfolgt nur nach den beigefügtenTechnischen Unterlagen

Der Leiseläufer

Baureihe: COMPACT-GEBLÄSE Typ D/DS

doppelseitig saugend
mit vorwärts gekrümmten Schaufeln

EC-MOTOR
EC-MOTEUR

FISCHBACH
Luft- und Ventilatorentechnik GmbH

Type: DS8-980/DM2.5

Erp	2013	2015	2018 x

Leistungs-Daten

Netzspannung:	(V)	400 (3~)
Frequenz:	(Hz)	50
max. Strom:	(A)	9,6
max. el. Leistung:	(kW)	5,1
max. Volumenstrom:	(m³/h)	11295
max. Druck:	(Pa)	717
max. Drehzahl:	(U/min)	1200
Zulufttemperatur:	(°C)	-20... +50
Kondensator:	(µF)	-

ErP-Daten:

Gesamteffizienz Ventilator (η_e):	(%)	50,6
Meßkategorie:		A
Effizienzkategorie:		statisch
Effizienzgrad: N	(%)	42
Zielenergieeffizienz (η_{Ziel}):	(%)	46,7
Drehzahlregler		ja
Herstellungsjahr		ab 2015
Hersteller: Fischbach Luft- und Ventilatorentechnik GmbH D-57290 Neunkirchen / HRB 5804 Siegen		
Modell-Nr.		18115220
Leistungsaufnahme:	(kW)	2,14
Volumenstrom:	(m³/h)	5577
Druckerhöhung:	(Pa)	656
Drehzahl:	(U/min)	1200
Spezifisches Verhältnis:		1
Zerlegen/Recycling/Entsorgung:		siehe Blatt Außerbetriebnahme
Einbau/Betrieb/Instandhaltung:		siehe Montageanleitung
Messung zur Ermittlung der Energieeffizienz ohne zusätzliche Gegenstände		

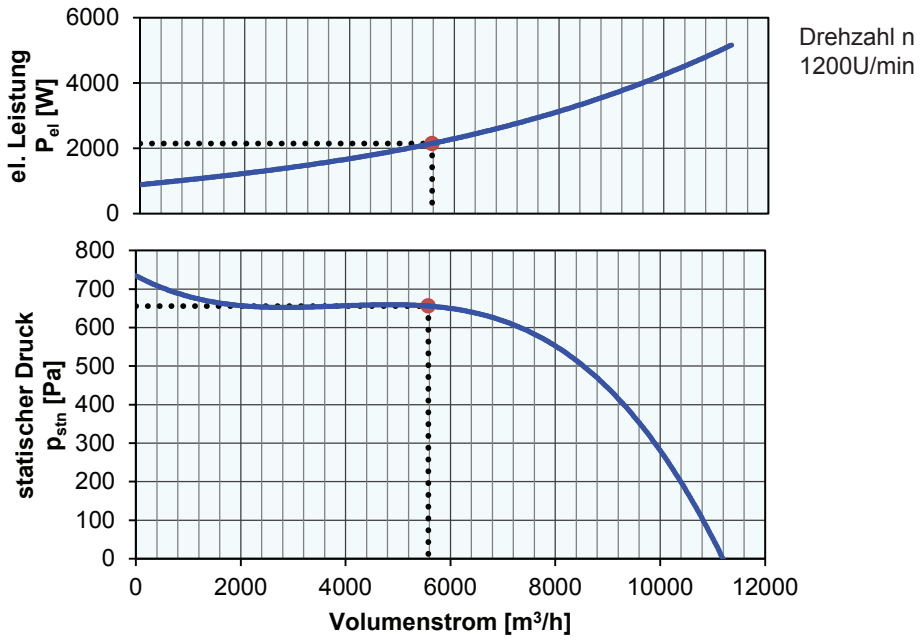

EC-Regler inklusive / Zubehör / Schallleistungsdaten entnehmen Sie bitte aus der entsprechenden Tabelle Technischen Dokumentation entsprechend der Seite: **Allgemeine Informationen**